Доохолоджувач із повітряним охолодженням Серія ACA



ОСНОВНІ ХАРАКТЕРИСТИКИ

Робочий тиск	до 15 бар
Продуктивність	66 ÷ 4500 Нм³/год
Температура повітря на вході	120 °C
Макс. температура на вході	170 °C

Доохолоджувач з повітряним охолодженням розроблений для зниження температури стисненого повітря і регулювання точки роси під тиском. Високоефективні осьові вентилятори направляють повітря в теплообмінники з мідними трубопроводами, у складі із алюмінієвими ребрами відведення тепла, забезпечують необхідний ефект охолодження. Стиснене повітря охолоджується приблизно на 10-15 °C вище в порівнянні з навколишньою температурою в приміщенні. Серія ACA забезпечує максимальну продуктивність і захист всього обладнання, наприклад, рефрижераторних осушувачів, адсорбційних осушувачів та фільтрів.

Доохолоджувачі з повітряним охолодженням Серія ACA - Розміри

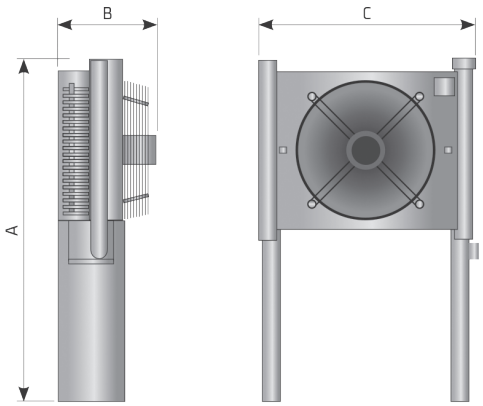

ТЕХНІЧНІ ХАРАКТЕРИСТИКИ

Мод. Фікс. установка теплообмінника	Продуктивність Нм³/год	Приєднання	Джерело живлення ph/В/Гц	Вентилятор ø мм/ Вт	Розміри (мм)			Вага кг
					A	B	C	
ACA 003	66	G 1''	1/230/50	ø250-45W	850	300	715	19
ACA 007	126	G 1''	1/230/50	ø250-45W	850	300	715	20
ACA 010	222	G 1 1/2''	3/400/50	ø350-110W	990	310	845	27
ACA 018	294	G 1 1/2''	3/400/50	ø400-130W	990	310	845	29
ACA 030	390	G 2''	3/400/50	ø500-750W	1175	440	980	44
ACA 047	522	G 2''	3/400/50	ø500-750W	1175	440	980	48
ACA 070	774	G 2''	3/400/50	ø600-370W	1325	490	1130	61
ACA 094	990	G 2 1/2''	3/400/50	ø600-370W	1325	490	1130	66
ACA 150	1260	DN100	3/400/50	ø800-1470W	1800	660	1590	127
ACA 175	1560	DN100	3/400/50	ø800-1470W	1800	660	1590	143
ACA 240	1890	DN100	3/400/50	ø800-1470W	1800	790	1560	148
ACA 300	2520	DN100	3/400/50	ø800-1470W	2000	795	1740	166
ACA 450	3090	DN125	3/400/50	2x ø800-1470W	2090	830	1850	212
ACA 600	4500	DN125	3/400/50	2x ø800-1470W	2300	850	2010	315

Компанія Camozzi Spa залишає за собою право змінювати моделі та розміри без повідомлення
Вироби розроблені для промислового використання
Каталог продукції представлений на сайті www.camozzi.ua